Nocpix | www.nocpix.com

QUEST

Termisk avbildning kikare

Bruksanvisning

QUEST H50R / QUEST H35R / QUEST L35R

V1.0

1 Specifikation

Modell	Quest H50R	Quest H35R	Quest L35R
Värmesensor	640×512, 12 µm		384×288, 12 µm
Bildsensor	VOx okyld		
Svarsvågband	8~14 µm		
NETD, mK	< 15		
Bildhastighet, Hz	60		
Objektivlins, mm	50 F1,1	35 F0,9	35 F0,9
Synfält (H×V), °/m@100 m	8,8×7,0/15×12	12,5×10/22×18	7,5×5,7/13×10
Förstoringsgrad, ×	4~32	3~24	5~20
Detektionsområde, m (Målstorlek: 1,7 m×0,5 m, P(n)=99 %)	2600	1800	
Utgångslindring, mm	25		
Utgångspupillens diameter, mm	10		
Dioptri, D	±5		
Display	AMOLED 1920×1200		
Batterityp	Inbyggt batteri/4200 mAh + utbytbart 18650-batteri		
Max. batteritid, (t=22 ºC) h	6		
Säkerhetsklass för laser	Klass 1		
Max. avstånd för avståndsmätare, m	1000		
MIK	Stödjer		
Minneskapacitet, GB	64		
IP-klassning	IP67		
Drifttemperatur, ºC	-20 ~ +50		
Interpupillärt justeringsområde, mm	63~72		

Alla rättigheter förbehållna och får ej kopieras eller distribueras i någon form utan skriftligt medgivande

Vikt, g (Utan utbytbart batteri)	< 700
Dimension, mm	≤ 175,4×138×66

★ Den faktiska batteritiden beror på Wi-fi-användningens densitet, fotografering, videoinspelning osv.

➢ Förbättringar kan göras på designen och mjukvaran för denna produkt för att förbättra dess funktioner utan att tidigare ha meddelat kunden.

Alla rättigheter förbehållna och får ej kopieras eller distribueras i någon form utan skriftligt medgivande

2 Innehåll i förpackningen

- Serien Quest termisk avbildning kikare
- Portabel påse
- 18650-batteri × 2
- Datakabel
- Nackband
- Rengöringsduk för lins
- Snabbstartsguide
- Linsskydd
- 18650-batteriladdare

3 Beskrivning

Serien Quest termisk avbildning kikare är skapade för både natt- och dagsanvändning och erbjuder enastående bildkvalitet även under ogynnsamma väderförhållanden (som dimma, smog och regn), samt genom hinder som grenar, högt gräs och tät vegetation som kan försvåra måldetektering.

Quest-värmekameror är avsedda för olika användningsområden, inklusive jakt, observation, säkerhet, terrängorientering och sök- och räddningsinsatser, osv.

4 Funktioner

- 640×512 12 μm detektor (H50R H35R)
- NETD < 15 mK
- 60 Hz bildhastighet
- Inbyggd LAM
- Elektronisk skakdämpning
- AMOLED 1920×1200 rund display
- Utbytbart och laddningsbart 18650-batteri
- Smidig digital-zoom: 1×~8×
- Ultraklart läge
- Ögonskydd med låg ljusstyrka, färgpalett och varm nyans

Alla rättigheter förbehållna och får ej kopieras eller distribueras i någon form utan skriftligt medgivande

5 Komponenter och knappar

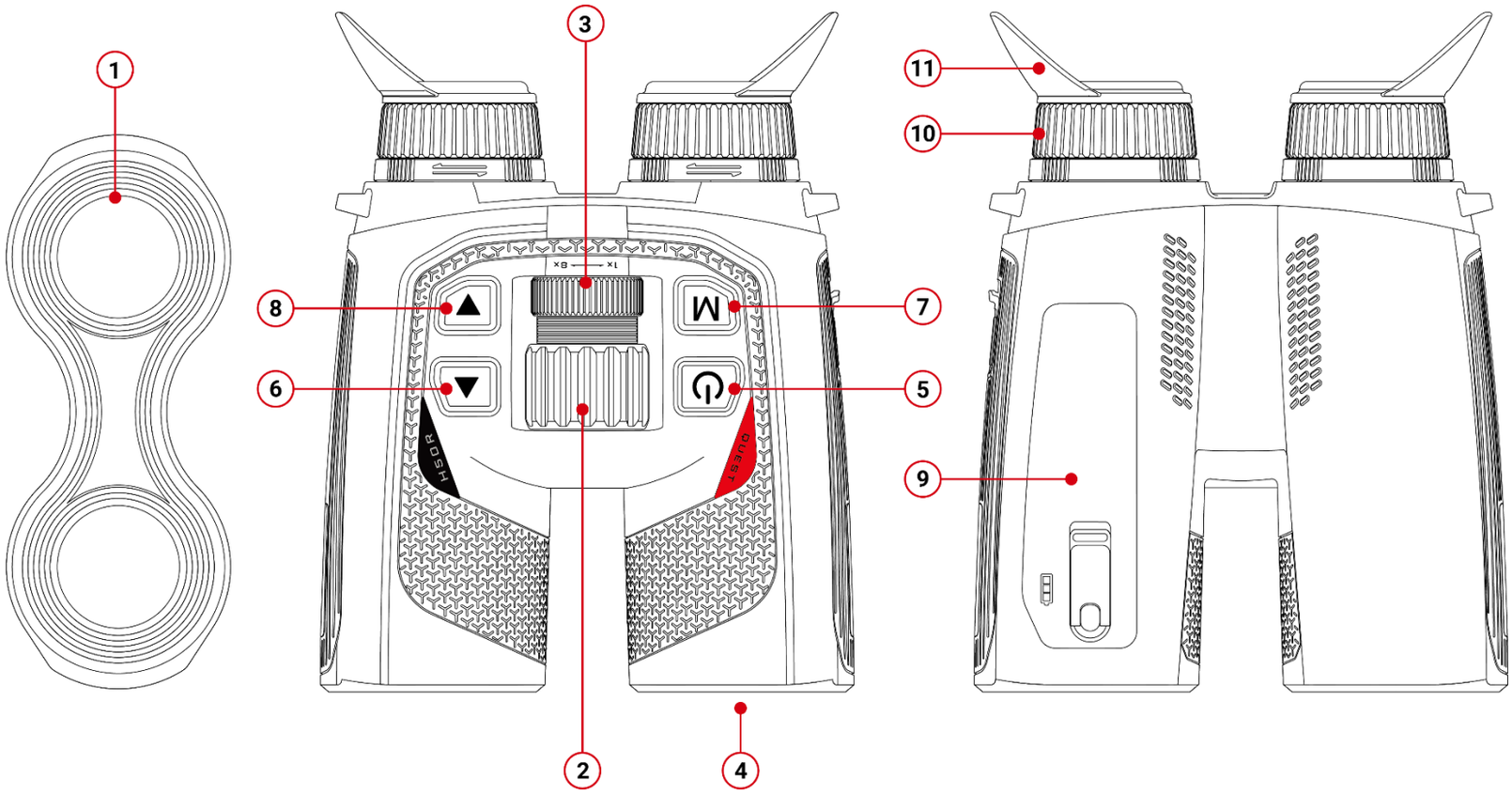

1. linsskydd
2. Linsfokusring
3. Digital zoomring
4. Laseravståndsmätare
5. Knapp Ström (P)
6. Knapp Upp
7. Knapp Meny (M)
8. Knapp Ned
9. Batterifacket
10. Okulär
11. Ögonskärm

Alla rättigheter förbehållna och får ej kopieras eller distribueras i någon form utan skriftligt medgivande

6 Knappfunktioner

Knapp	Enhetsstatus	Tryck	Håll intryckt (håll intryckt i 0,8 sekunder innan den släpps eller inte)
Knapp Ström ⏻	Avstängd	——	Slå på enheten
	Hem-skärm	Gå in i standby-läge (displayen stängs av och huvudchipet går in i standby-läge)	Nedräkningsskärmen för avstängning visas (3 sekunder) och enheten stängs av när nedräkningen är slut. Under nedräkningen kan du trycka på valfri knapp för att avbryta avstängningen
	Standby-läge	Avbryt standby	Avbryt standby
	Skärm för genvägsmeny	Återgå till den övre menyn utan sparade ändringar	Nedräkningsskärmen för avstängning visas (3 sekunder) och enheten stängs av när nedräkningen är slut. Under nedräkningen kan du trycka på valfri knapp för att avbryta avstängningen
	Menyskärm	Återgå till den övre menyn utan sparade ändringar	Nedräkningsskärmen för avstängning visas (3 sekunder) och enheten stängs av när nedräkningen är slut. Under nedräkningen kan du trycka på valfri knapp för att avbryta avstängningen
M-knapp M	Hem-skärm	Gå till genvägsmenyn	Gå till menyn
	Skärm för genvägsmeny	Gå till läget för parameterval	Spara parametrarna och återgå till hem-skärmen
	Menyskärm	Gå till undermenyn/Bekräfta valet	Spara parametrarna och återgå till hem-skärmen
Knapp Upp ▲	Hem-skärm	Utför enstaka laser avståndsmätning	Slå på/av laser avståndsmätning
	Skärm för genvägsmeny	Bläddra upp i menyn	——
	Menyskärm	Bläddra upp i menyn	——
Knapp Ned ▼	Hem-skärm	Fotografera	Spela in video
	Videoinspelning	Fotografera	Avsluta inspelningen och spara videon
	Skärm för genvägsmeny	Bläddra ner i menyn	——
	Menyskärm	Bläddra ner i menyn	——
Knapp Upp + Ned ▲+▼	Hem-skärm	Slutarkalibrering	Bakgrundskalibrering

Alla rättigheter förbehållna och får ej kopieras eller distribueras i någon form utan skriftligt medgivande

Knopp	Enhetsstatus	Rotation medurs	Rotation moturs
Digital zoomring	Hem-skärm	Zooma in	Zooma ut

Alla rättigheter förbehållna och får ej kopieras eller distribueras i någon form utan skriftligt medgivande

7 Batteriladdning

Serien Quest använder utbytbara och laddningsbara 18650-batterier och inbyggda batterier. Ladda Batteriet före användning.

Ladda 18650-batteriet

- Sätt in datakabelns typ C-kontakt i laddarens port
- Sätt in den andra kontakten av datakabeln i USB-porten på strömadaptern
- Sätt in strömadaptern i ett 100 V-240 V vägguttag för att ladda batteriet
- Under laddningen lyser LED-indikatorn på laddaren rött. När LED-indikatorn på laddaren lyser grönt betyder det att batteriet är fulladdat.

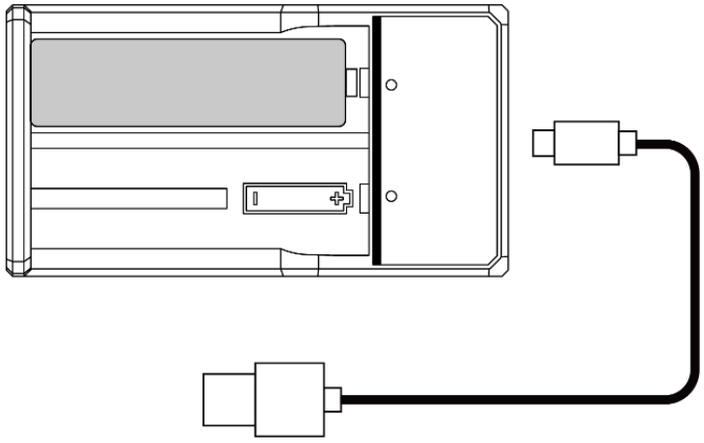

Ladda enhetens inbyggda batteri

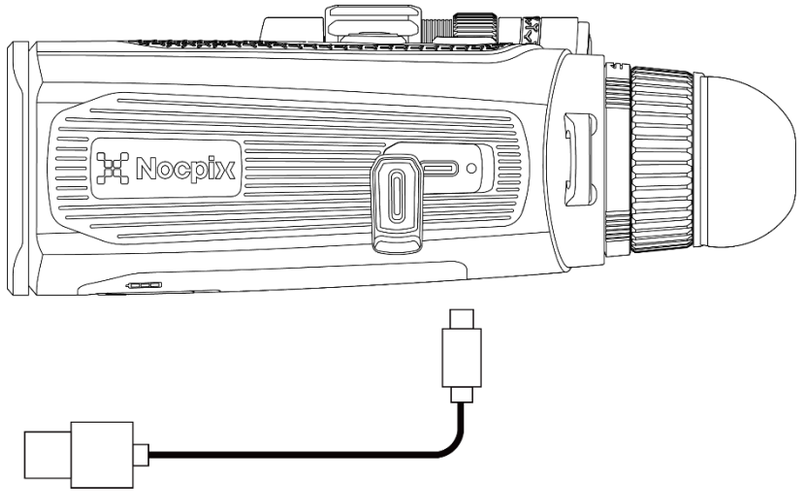

- Öppna locket till Typ-C-porten på vänstra sidan av Quest-serien.
- Sätt in Typ-C-änden av datakabeln i Typ-C-porten.
- Anslut den andra änden av datakabeln till strömadaptern.
- Sätt in strömadaptern till ett 100-240 V vägguttag för laddning.
- Batteriikonen kommer att bytas till en laddningsikon på displayen.
- Under batteriladdningen med Type-C-porten ändras även statusindikatorn på Quest-serien för att visa batteriets status.

  — Indikatorn förblir röd, vilket indikerar att batteriet laddas.

  — Statusindikatorn blir grön, vilket indikerar att batteriet är fulladdat.

Installera 18650-batteriet

- Vrid på knappen på batteriluckan och öppna batterihållaren;

Alla rättigheter förbehållna och får ej kopieras eller distribueras i någon form utan skriftligt medgivande

- Dra i skjutreglaget så att batteriet skjuts ut och tas bort;
- Sätt in 18650-batteriet (var uppmärksam på plus- och minuspolerna)
- Stäng batteriluckan, vrid på knoppen och lås batterihållaren

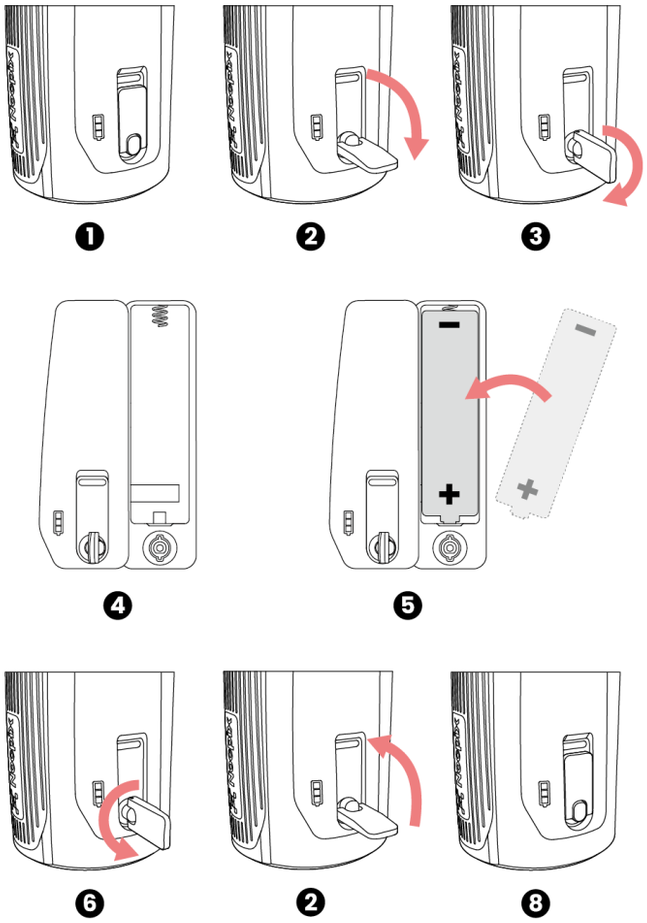

Försiktighetsåtgärder för batteri

- Efter en längre tids förvaring bör batteriet vara delvis laddat, inte fulladdat eller urladdat.
- Ladda inte batteriet direkt efter att du har tagit det från en kall miljö till en varm miljö. Vänta 30 till 40 minuter så att det kan värmas upp.
- Ladda inte batteriet utan övervakning.
- Ladda batteriet i en miljö mellan 0 °C och +45 °C. Annars kommer batteriets livslängd att förkortas.
- Laddningstiden bör inte överstiga 24 timmar.
- Utsätt inte Batteriet för höga temperaturer eller öppen eld.
- Sänk inte ner Batteriet i vatten.
- Anslut inte extern enhet med en strömkonsumtion som överskrider tillåtna nivåer.
- Batteriet är utrustat med en kortslutningsskyddsfunktion. Dock bör varje situation som kan ge upphov till kortslutning undvikas.
- Vänligen demontera eller modifiera inte Batteriet utan professionella instruktioner.
- Slå inte på eller tappa Batteriet.
- Batterikapaciteten kan minska vid användning i negativa temperaturer, vilket är normalt och inte ett fel.
- Undvik att använda Batteriet vid temperaturer över det som visas i tabellen, eftersom detta kan minska batteritid.
- Vänligen håll Batteriet utom räckhåll för barn.

Alla rättigheter förbehållna och får ej kopieras eller distribueras i någon form utan skriftligt medgivande

8 Extern strömförsörjning

- Quest-serien kan drivas med extern strömförsörjning, t.ex. en 5 V powerbank.
- Anslut en externa strömkälla till Typ-C-porten på vänster sida av Quest-serien.
- Enheten växlar till att drivas av den externa strömkällan samtidigt som det inbyggda batteriet laddas (18650-batteriet kan inte laddas direkt via enheten).
- Batteriikonen byter till laddningsikonen.
- När den externa strömkällan kopplas bort växlar Quest-serien automatiskt till att drivas av batteripaketet utan att stängas av.

9 Slå på/stäng av och bildinställningar

- Slå på: Ta bort linsskyddet. Håll **knappen Ström** intryckt för att slå på enheten. Efter några sekunder visas hem-skärmen.
- IPD-justering: Flytta okuläret horisontellt för att justera IPD tills båda ögonen bekvämt kan se displayen;
- Dioptrijustering: Blunda med ena ögat och vrid okulärets diopterring tills bilden i okuläret blir tydlig, och byt sedan till det andra ögat och upprepa dessa steg. Efter justeringen behöver den inte göras på nytt för samma användare.
- Vrid på det centrala fokuseringshjulet för att fokusera på objektet som ska observeras.
- För att ställa in bildläget, displayens ljusstyrka, bildskärpa och bildkontrast, se genvägsmenyn i denna bruksanvisning.
- Stäng av: Efter användningen, håll **knappen Ström** intryckt och nedräkningsskärmen för avstängning visas. Släpp sedan fingret. Under processen kan du trycka på vilken knapp som helst för att avbryta avstängningen.

10 Uppdatera och appen NOCPIX

Anslutning till klientprogramvara

Serien Quest termisk avbildning kikare kan styras med appen **NOCPIX**, som låter dig överföra bilder i realtid, manövrera enheten och uppdatera programmet genom att ansluta en smarttelefon eller bärbar dator via Wi-Fi.

Du kan ladda ner och installera appen NOCPIX på vår officiella webbplats (www.nocpix.com) eller i appbutiken. Som ett alternativ kan du skanna QR-koden nedan för att ladda ner den gratis.

Quest-serien har en inbyggd Wi-Fi-modul. Enheten kan anslutas till en extern apparat (dator eller mobiltelefon) via Wi-Fi.

- Håll **M-knappen** intryckt på hem-skärmen för att gå till huvudmenyn. Aktivera Wi-Fi på enheten.
- När Wi-Fi är aktiverat söker du efter Wi-Fi med namnet **Quest_H50R_XXXXXXX** på den externa enheten, där XXXXXXX är enhetens serienummer. Välj Wi-Fi, ange lösenord och anslut. Det initiala lösenordet är **12345678**.

Alla rättigheter förbehållna och får ej kopieras eller distribueras i någon form utan skriftligt medgivande

- När Wi-Fi-anslutningen är klar kan du styra enheten via mobilappen.
- Genom appen kan du utföra många funktioner, som att uppgradera enheten, överföra bilder i realtid samt hantera enhetsfiler och justera datum och tid.

Download on the App Store

GET IT ON Google Play

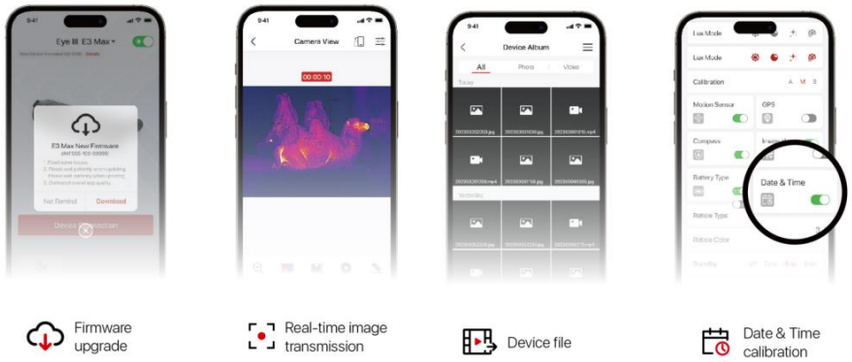

Uppgradera enhet

- När installationen är klar öppnar du NOCPIX- applikationen.
- Om din enhet har anslutits till en mobil enhet, vänligen byt till mobildata för den mobila enheten. Efter anslutningen visas ett meddelande om uppdatering automatiskt i appen. Klicka på **Nu** för att ladda ner den senaste versionen omedelbart eller klicka på **Senare** för att uppdatera senare.
- **NOCPIX** kan lagra den senast anslutna enheten automatiskt. Om du har anslutit till **NOCPIX** tidigare kommer den därför automatiskt att upptäcka uppdateringen även när kikarsiktet inte är anslutet till en telefon eller bärbar dator.
- Om en uppdatering finns och den mobila enheten har tillgång till internet, kan du först ladda ner uppdateringen. När enheten sedan är ansluten till den mobila enheten uppdateras den automatiskt.

När uppdateringen har installerats startar enheten om automatiskt.

Alla rättigheter förbehållna och får ej kopieras eller distribueras i någon form utan skriftligt medgivande

11 Genvägsmeny

På genvägsmenyn kan du snabbt justera grundläggande konfigurationer för de mest använda funktionerna, inkluderat bildläge, BIB, displayens ljusstyrka, bildens skärpa och bildkontrast.

- På hem-skärmen, tryck på **M-knappen** för att gå till genvägsmenyn.
- Tryck på knappen **Upp / Ned** för att växla mellan följande alternativ.
  - **Bildläge:** Tryck på **M-knappen** för att byta läge, tryck på **knappen upp/ned** för att välja bildläge.
  - **BIB:** Tryck på **M-knappen** för att slå på/stänga av BIB-läget
  - **Bildens ljusstyrka:** Tryck på **M-knappen** för att byta läge, tryck på **knappen upp/ned** för att ändra bildens ljusstyrka från nivå 1 till nivå 10.
  - **Bildens skärpa:** Tryck på **M-knappen** för att byta läge, tryck på **knappen upp/ned** för att ändra bildens skärpa från nivå 1 till nivå 10.
  - **Bildkontrast:** Tryck på **M-knappen** för att byta läge, tryck på **knappen upp/ned** för att ändra bildkontrasten från nivå 1 till nivå 10.
- Håll **M-knappen** intrykt för att spara ändringarna och återgå till hem-skärmen.
- Om ingen åtgärd vidtas inom 7 sekunder i genvägsmenyn sparar enheten automatiskt ändringarna och återgår till hem-skärmen.

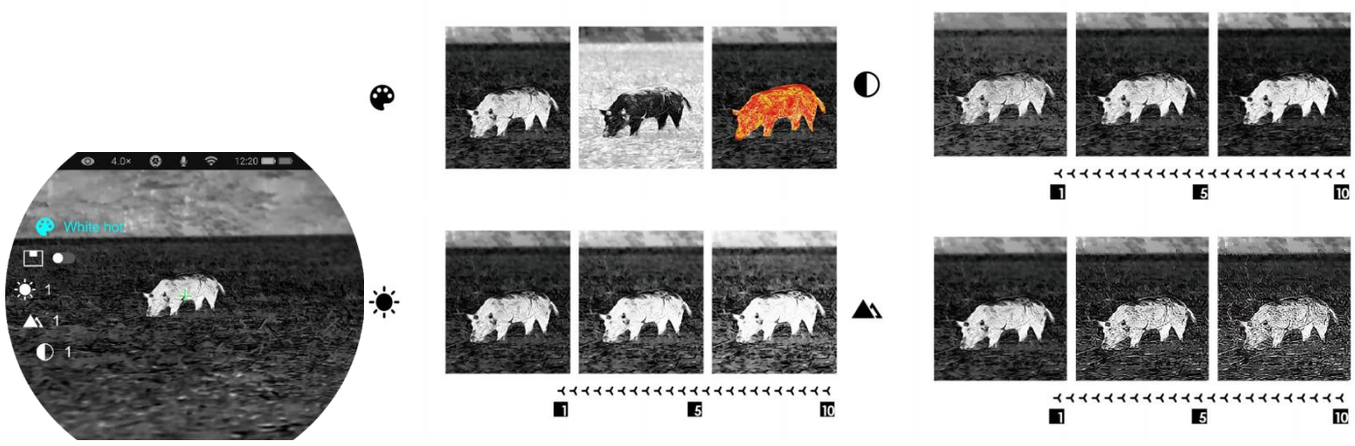

Alla rättigheter förbehållna och får ej kopieras eller distribueras i någon form utan skriftligt medgivande

12 Huvudmeny

- Håll **M-knappen** intryckt på hem-skärmen för att gå till huvudmenyn.
- Tryck på knappen **Upp / Ned** för att växla mellan menyalternativen.
- Funktionsalternativen i huvudmenyn är cykliska: när pilen > når det sista alternativet på den första sidan, vänder den till det första menyalternativet på den andra sidan. När pilen > är på det första alternativet på den första sidan trycker du på knappen Upp för att växla till det sista alternativet på den andra sidan.
- Tryck på **M-knappen** för att ändra parameterinställningarna för det aktuella menyalternativet eller för att öppna undermenyn.
- I undermenyn på andra och tredje nivån väljer du en parameter eller funktion med **knappen Upp / Ned** och tryck på **M-knappen** för att bekräfta valet. En ikon blinkar för att indikera att ändringarna sparas och sedan visas den övre menyn eller undermenyn.
- I alla menygränssnitt kan du trycka på **knappen Ström** för att återgå till den övre menyn eller hem-skärmen utan att spara ändringarna, och hålla **M-knappen** intryckt för att spara ändringarna och återgå till hem-skärmen.
- I alla menygränssnitt återgår enheten automatiskt till hem-skärmen utan att spara ändringarna om ingen åtgärd vidtas inom 15 sekunder.
- Under den kontinuerliga körningen av det termiska bildmonokuläret, när du avslutar huvudmenyn, kommer muspekaren > att finnas kvar på positionen innan avslut. När du startar om det termiska bildmonokuläret och öppnar huvudmenyn för första gången, kommer muspekaren att stanna vid det första menyalternativet.

Alla rättigheter förbehållna och får ej kopieras eller distribueras i någon form utan skriftligt medgivande

Alternativ och beskrivningar för huvudmeny

Ultraklar	**Slå på/stäng av Ultraklart läge** ● Håll **M**-knappen intryckt för att gå till huvudmenyn. ● Välj menyalternativet **Ultraklar** med knappen **Upp / Ned**. ● Slå på/ stäng av det ultraklara läget med ett kort tryck på **M**-knappen, varvid du hör ett klick från slutarkalibreringen. ● När funktionen är påslagen / avstängd ändras ikonen på statusfält därmed. ● När det ultraklara läget är påslaget kommer bilkontrasten att vara förstärkt, vilket är lämpligt för regn, dimma och andra hårda väderförhållanden.	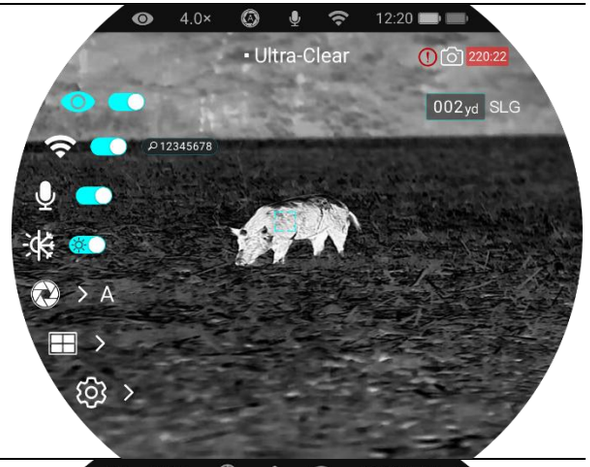
Wi-Fi	**Slå på/stäng av Wi-Fi** ● Håll **M**-knappen intryckt för att gå till huvudmenyn. ● Tryck på knappen **Upp / Ned** för att välja alternativet **Wi-Fi**. ● Slå på / stäng av Wi-Fi med ett kort tryck på **M**-knappen. ● När Wi-Fin är påslagen, kommer det förinställda lösenordet att visas under 3 sekunder bakom Wi-Fi-ikonen. ● Standardlösenordet är **12345678**. Efter att lösenordet har bytts kommer det ej längre att visas. ● När funktionen är påslagen / avstängd ändras ikonen på statusfält därmed.	

Alla rättigheter förbehållna och får ej kopieras eller distribueras i någon form utan skriftligt medgivande

Bildnyans	**Välj bildnyansen** ● Håll **M**-knappen intryckt för att gå till huvudmenyn. ● Tryck på knappen **Upp / Ned** för att välja alternativet **Bildnyans**. ● Tryck på **M**-knappen för att växla **Bildnyansen** mellan **W** (varm) och **C** (kall). ● Kallfärgad bild är ljusare och varmfärgad bild är mjukare och ögonskyddande. ● Skiftet mellan varm och kall bildnyans gäller ej för färgpaletterna.
Mikrofon	**Slå på/stäng av MIK** ● Håll **M**-knappen intryckt för att gå till huvudmenyn. ● Tryck på knappen **Upp / Ned** för att välja alternativet **MIK**. ● Tryck på **M**-knappen för att slå på/stäng av MIK. ● När MIK är aktiverat spelar enheten in ljud under videoinspelning.
Kalibrering	**Ställ in kalibreringsläget** I sällsynta fall, när bilden är försämrad eller ojämn kan den förbättras genom kalibrering. Det finns två olika kalibreringslägen: Automatisk och Manuell. Oavsett vilket läge du använder kan du manuellt utföra Slutarkalibrering och bakgrundskalibrering. ● Håll **M**-knappen intryckt för att gå till huvudmenyn. ● Tryck på knappen **Upp / Ned** för att välja alternativet **Kalibrering**. ● Tryck på **M**-knappen för att öppna undermenyn för funktionen **Kalibrering**. ● Tryck på knappen **Upp / Ned** för att växla mellan **Automatisk** och **Manuell**.

Alla rättigheter förbehållna och får ej kopieras eller distribueras i någon form utan skriftligt medgivande

	- **Automatisk kalibrering:** Den definieras av mjukvarualgoritmer. När Bildkvaliteten försämras kommer den att kalibreras automatiskt i detta läge. - **Manuell kalibrering:** Bilderna kalibreras av användaren beroende på bildens effekt. Du måste trycka på **Upp-knappen + Ned-knappen** samtidigt för att utföra kalibreringen. ● Tryck på **M**-knappen för att bekräfta ditt val. Ikonen på statusfältet ändras därmed. Slutarkalibrering Bakgrundskalibrering 0,3 s 1,0 s
Visa filer	**Visa videofiler** ● Håll M-knappen intryckt för att gå till huvudmenyn. ● Tryck på knappen **Upp / Ned** för att välja alternativet **Galleri**. ● Tryck på **M**-knappen för att öppna undermenyn för funktionen **Galleri**. ● Tryck på **knappen Upp / Ned** för att välja mappen du vill visa; mapparna är ordnade efter datum, från den nyaste till den äldsta ● Tryck på **M-knappen** för att öppna mappen; videofilerna är ordnade efter inspelningstid, från den nyaste till den äldsta ● Tryck på **knappen Upp / Ned** för att välja filen du vill visa; du kan se en förhandsgranskning av filen på höger sida ● Tryck på **M-knappen** för att visa filen
Inställningar	**Ställ in de allmänna inställningarna** ● Håll M-knappen intryckt för att gå till huvudmenyn.

Alla rättigheter förbehållna och får ej kopieras eller distribueras i någon form utan skriftligt medgivande

	● Tryck på knappen **Upp / Ned** för att välja alternativet **Inställningar**. ● Tryck snabbt på **M**-knappen för att öppna undermenyn. ● I denna meny kan du konfigurera följande inställningar.	
	Datum	**Ställ in systemdatumet** ● I undermenyn **Inställningar** väljer du menyalternativet **Datum** med knappen **Upp / Ned**. ● Datumet är i formatet **ÅÅ/MM/DD**. ● Tryck snabbt på **M**-knappen för att aktivera undermenyn **Datum**. Två triangelikoner visas ovanför och under värdet. ● Växla mellan år, månad och dag med ett kort tryck på **M**-knappen. ● Ange rätt år, månad och dag med ett kort tryck på knappen **Upp / Ned**. ● Håll **M**-knappen intryckt för att spara och avsluta.
	Tid	**Ställ in systemtiden** ● I undermenyn **Inställningar** väljer du menyalternativet **Tid** med knappen **Upp / Ned**. ● Tidsformatet visas som **TT:MM** i 24-timmarsklocka. ● Tryck på **M**-knappen för att aktivera undermenyn Datum. Två triangelikoner visas ovanför och under värdet. ● Välj rätt värde för timme och minut med ett kort tryck på knappen **Upp / Ned**. ● Tryck kort på **M**-knappen för att växla mellan timme och minut. ● Håll M-knappen intryckt för att spara och avsluta. Och tiden i statusfältet ändras därmed.
	Språk	**Ställ in systemspråket** ● I undermenyn **Inställningar** väljer du menyalternativet **Språk** med knappen **Upp / Ned**. ● Öppna undermenyn **Språk** med ett kort tryck på **M**-knappen. ● Välj önskat språk med ett kort tryck på knappen **Upp / Ned**. ● Tryck på **M**-knappen för att bekräfta valet. Samtidigt sparas inställningen och undermenyn Inställningar öppnas automatiskt.
	Statusfält	**Ställ in UI** ● I undermenyn **Inställningar** väljer du menyalternativet **Statusfält** med knappen **Upp / Ned**. ● När du väljer Dölj behåller UI endast ikonerna för tid, förstoring och batterinivå. När du väljer Visa visas alla ikoner.

Alla rättigheter förbehållna och får ej kopieras eller distribueras i någon form utan skriftligt medgivande

		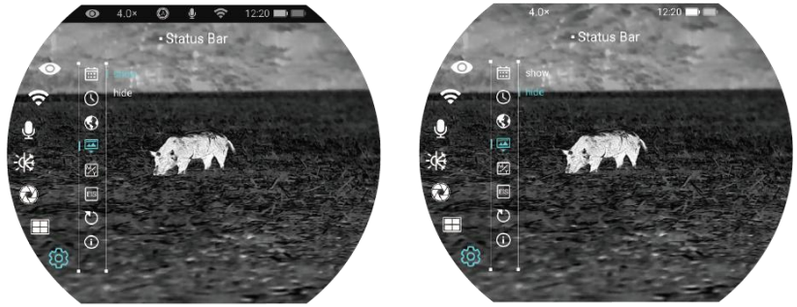 **Visa** .... **Dölj**
Enhet	**Enhet för avståndsmätning** ● I undermenyn **Inställningar** väljer du menyalternativet **Enhet** med knappen **Upp / Ned**. ● Du kan välja enheterna m eller yr	
Elektronisk skakdämpning	**Aktivera/inaktivera elektronisk skakdämpning** ● Tryck på **knappen Upp / Ned** i undermenyn Inställningar för att välja alternativet GIS ● Du kan aktivera eller avaktivera funktionen för elektronisk skakdämpning	
Fabriksåterställning	**Ursprungliga inställningar för fabriksåterställning** ● I undermenyn **Inställningar** väljer du menyalternativet **Fabriksåterställning** med knappen **Upp / Ned**. ● Tryck på **M**-knappen för att öppna undermenyn **Fabriksåterställning**. ● Tryck på knappen **Upp / Ned** för att välja Ja eller Nej. **Ja** innebär att fabriksinställningarna återställs och **Nej** innebär att åtgärden avbryts. ● Bekräfta ditt val med ett kort tryck på **M**-knappen. ● Om **Ja** väljs kommer det termiska bildmonokuläret att startas om automatiskt. ● Om **Nej** väljs avbryts åtgärden och skärmen återgår till den övre menyn. Efter att Fabriksåterställning har valts återställs följande funktioner till de ursprungliga inställningarna: - **Bildläge:** vit varm - **Displayens ljusstyrka:** nivå 5 - **Bildens skärpa:** nivå 5 - **Bildkontrast:** nivå 5 - **Digital-zoom:** 1× - **Ultraklart läge:** av - **Wi-Fi:** av - **Bildnyans:** C - **MIK:** av - **Kalibreringsläge:** M	

Alla rättigheter förbehållna och får ej kopieras eller distribueras i någon form utan skriftligt medgivande

		- **Statusfält:** Visa - **Enhet:** m
	Info	**Visa systeminformationen** ● I undermenyn **Inställningar** väljer du menyalternativet **Info** med knappen **Upp / Ned**. ● Den relevanta informationen för enheten kommer att visas med ett kort tryck på **M**-knappen. ● Med den här funktionen kan användaren visa följande information om den aktuella termiska bildmonokuläret: produktmodell, Firmware, PN, SN, hårdvaruversionsnummer osv. ● Håll **M**-knappen intryckt för att återgå till undermenyn Allmänna inställningar.

Alla rättigheter förbehållna och får ej kopieras eller distribueras i någon form utan skriftligt medgivande

13 Digital-zoom

Quest-serien fungerar med snabb digital inzoomning av bilder för att förbättra den visuella förstoringen.

— På hem-skärmen vrider du den digitala zoomringen medurs för att zooma in bilden och moturs för att zooma ut bilden.

— Korresponderande zoomfaktor visas i statusfältet.

14 Fotografering och videoinspelning

Serien Quest termisk avbildning kikare är utrustad med ett inbyggt 64 GB-minneslager och kan användas för fotografering och videoinspelning. Bild- och videofilerna kommer att namnges efter tid, därför rekommenderas att du anger systemets datum och tid i huvudmenyn innan du använder foto- och videofunktionerna (se **Huvudmeny - Inställningar - Datum-/tidsinställning** i den här bruksanvisningen), eller att du synkroniserar systemets datum och tid i inställningarna för appen NOCPIX. Mer information finns i Bruksanvisningen för appen på vår officiella webbplats (www.nocpixr.com).

Fotografering

- Tryck på **knappen Ned** på hem-skärmen för att ta ett foto. Bilden fryser i 0,5 sekunder med en kameraikon som blinkar i det övre vänstra hörnet. När bilden är tagen försvinner ikonen.
- De tagna bilderna sparas i det inbyggda minneskortet.
- När ikonen med ett utropstecken visas på den högra sidan av kameraikonen, innebär detta att det inte finns tillräckligt med minne. Kontrollera och överför dina videor och bilder till andra medium för att frigöra utrymme.

Videoinspelning

- Håll **knappen Ned** intryckt på hem-skärmen för att starta videoinspelningen.
- Inspelningsikonen och meddelandet om inspelningstid visas i displayens övre vänstra hörn och tiden anges i formatet TT: MM: SS (timme: Minut: Sekund).
- Den röda pricken till vänster om tidmeddelandet blinkar kontinuerligt under inspelningen.
- Under inspelningen kan du även ta ett foto genom att trycka på **knappen Ned.**
- Håll **knappen Ned** intryckt för att stoppa och spara videon. Spelar in.
- Alla videor och foton sparas i det inbyggda minneskortet.
- Quest-serien har inbyggd mikrofonfunktion. Du kan slå på mikrofonfunktionen och spela in under inspelningen.

Obs

- Du kan gå till och använda menyn under videoinspelningen.
- Den tagna bilden och den inspelade videon sparas under namnen IMG_yyyyMMddHHmmss.jpg respektive VID_yyyyMMddHHmmss.mp4 på det inbyggda minneskortet (ååååMMddTTmmss-år, månad, datum, timme, minut

Alla rättigheter förbehållna och får ej kopieras eller distribueras i någon form utan skriftligt medgivande

och sekund);

- På grund av det begränsade minnesutrymmet rekommenderar vi att du rensar minnet regelbundet eller flyttar bilder och videor till ett annat minnesmedium för att frigöra minnesutrymme på enheten.

Minnestillgång

När enheten är påslagen och ansluten till en dator, känns den igen av datorn som ett flash-minne. Därefter kan du få tillgång till enhetens minne och ta kopior av foton och videor.

- Anslut enheten till en dator via datakabeln.
- Slå på enheten.
- Dubbelklicka på "Min dator" på skrivbordet - dubbelklicka för att öppna enheten med namnet "NOCPIX"- sedan dubbelklicka för att öppna enheten med namnet "Quest" för att få tillgång till minnet.
- Filer som namnges efter tid visas efter att du har öppnat minnet.

15 Laseravståndsmätare (H35R/H50R)

- Tryck på **knappen Upp** på hem-skärmen för att starta en enkel avståndsmätning; mätvärdet visas uppe till höger på skärmen i 10 sekunder.
- Håll **knappen Upp** intryckt på hem-skärmen för att aktivera eller inaktivera funktionen för kontinuerlig avståndsmätning.
- Du kan ändra avståndsenheten med hjälp av enhetsfunktionen i menyn Inställningar.

16 Teknisk inspektion

Utför en teknisk inspektion för att kontrollera följande punkter varje gång innan du använder enheten:

- Enhetens utsida (ingen spricka på höljet).
- Lins och okulär (inga sprickor, olja, fläckar eller andra avlagringar)
- Status för det laddningsbara batteriet (fulladdat i förväg) och den elektriska kontakten (ingen försaltning eller oxidation).

17 Underhåll

Underhåll bör utföras minst två gånger per år och inkludera följande steg:

- Torka av ytan på metall- och plastdelar med en bomullstrasa för att ta bort damm och smuts. Silikonfett kan användas för rengöringsprocess.
- Rengör de elektriska kontakterna och batterifacken på enheten genom att använda ett fettfri organiskt lösningsmedel.
- Kontrollera glasytan på okuläret samt linsen. Om nödvändigt, ta bort damm och sand från linsen (det är bäst att använda en icke-kontakt-metod). Använd ett specialiserat torkredskap och lösningsmedel för att rengöra optiska ytor.

Alla rättigheter förbehållna och får ej kopieras eller distribueras i någon form utan skriftligt medgivande

18 Felsökning

I följande tabell listas alla problem som kan uppstå under operationen av enheten. Kontrollera och lös problemen med hjälp av denna tabell. Om fel som inte nämns i tabellen uppstår eller om du inte kan åtgärda felet ska du skicka tillbaka enheten till återförsäljaren eller leverantören för felsökning.

Fel	Möjliga orsaker	Lösningar
Enheten kan inte startas.	Batteriet är urladdat	Ladda batteriet
Enheten kan inte drivas av en extern strömförsörjning	USB-kabeln är skadad	Byt ut USB-kabeln
	Det är brist på extern strömförsörjning	Kontrollera vid behov den externa strömförsörjningen
Bilder är för mörka	Displayen är inte tillräckligt ljusstark	Justera displayens ljusstyrkan
Bildkvaliteten är dålig eller detekteringsavståndet förkortas	Dessa problem kan sannolikt uppstå när du använder enheten i tuffa väder (t.ex. snö, regn och dimma).	
Enheten kan inte anslutas till en smarttelefon eller dator	Wi-Fi-lösenordet är felaktigt	Ange det korrekta lösenordet
	Det finns för många Wi-Fi-nätverk inom enhetens räckvidd, vilket kan orsaka interferens	För att få stabil nätverksåtkomst rekommenderas att du flyttar enheten till ett område med ett begränsat antal Wi-Fi-nätverk eller ett område utan Wi-Fi-täckning
Wi-Fi-signaler har försvunnit eller avbrutits.	Enheten befinner sig utanför Wi-Fi-täckning. Det finns blockering (t.ex. betongväggar) mellan enheten och mottagaren.	Flytta enheten till en plats där du kan ta emot Wi-Fi-signaler.
När enheten används vid låg temperatur är bildkvaliteten sämre än den är vid normal temperatur.	Vid temperaturer över 0 °C varierar temperaturökningen med de observerade objekten (miljö och bakgrund) på grund av olika koefficienter för värmeledningsförmåga. Som ett resultat uppstår högtemperaturkontrast och bildkvaliteten blir bättre. Vid låga temperaturer svalnar de observerade objekten (bakgrunden) vanligtvis till en liknande temperatur på grund av minskad temperaturkontrast. Därför är bildkvaliteten (i synnerhet detaljerna) dålig, vilket är ett kännetecken för värmekameror.	

Alla rättigheter förbehållna och får ej kopieras eller distribueras i någon form utan skriftligt medgivande

19 Juridisk- och regleringsinformation

Frekvensomfång för trådlös sändarmodul:

WLAN: 2,412 - 2,472 GHz (för EU)

Ström för trådlös sändarmodul < 20 dBm (endast för EU)

Vi, Inlumen Technologies Co., Ltd. intygar härmed att radioutrustningen i Quest-serien överensstämmer med direktiven 2014/53/EU och 2011/65/EU

FCC-uppgift

FCC ID: 2BHFB-3C-00 TBD

Märkningskrav

Denna enhet efterlever artikel 15 i FCC-reglerna. Användningen måste uppfylla följande två krav: (1) Denna enhet får inte orsaka skadliga interferenser och (2) denna enhet måste acceptera alla interferenser som den tar emot, inkluderat interferens som kan orsaka oönskad användning.

Information till användaren

Alla förändringar och modifikationer som inte uttryckligen har godkänts av den part som är ansvarig för efterlevnaden kan ogiltigförklara användarens rätt att använda sig av utrustningen.

EMC: Klass A

Obs: Denna utrustning har genomgått tester och uppfyller gränsvärdena för en digital enhet i klass A, enligt artikel 15 i FCC-reglerna. Dessa gränser är utformade för att skapa ett rimligt skydd mot skadliga interferenser när utrustningen används i en kommersiell miljö. Utrustningen genererar, använder och kan utstråla radiofrekvensenergi och kan orsaka skadliga interferenser på radiokommunikationer om den inte installeras och används enligt bruksanvisningen. Om utrustningen används i ett bostadsområde kommer den sannolikt att orsaka skadliga interferenser, i vilket fall användaren måste åtgärda interferensen på egen bekostnad.

Enligt kraven för RF-exponering måste ett minsta avstånd på 0,00 cm upprätthållas mellan användarens kropp och handenheten, inklusive antennen.

Alla rättigheter förbehållna och får ej kopieras eller distribueras i någon form utan skriftligt medgivande

Nocpix

Tillverkare: Inlumen Technologies Co, Ltd. E-post: service@nocpix.com Webbplats: www.nocpix.com

Adress: Norra våningen 6, byggnad B3, Hefeis mjukvarupark, Nr. 800, Wangjiang västra vägen, Hefeis nationella högteknologiska industri-utvecklingsdistrikt, Anhui, Kina.